CORNING

Kit de bifurcación para cable ROC™ y cable de derivación plano

p/n 006-388, Número 6

documentación relacionada |

004-117	Manual de instalación de cables de derivación ROC™
004-180	Manual de instalación de cable dieléctrico de derivación ROC™ con tecnología FastAccess™
004-154	Manual de acceso a cables blindados ROC™, SST-Drop™, y SST-Drop™
006-372	Instrucciones de instalación de los conectores OptiSnap™
006-373	Pasos fundamentales para los conectores OptiSnap™

1. General

Este documento describe el procedimiento recomendado para instalar un conector OptiSnap en un cable de derivación plano o un cable de derivación ROC utilizando un kit de bifurcación (FAN-BT24-01-ROC). A continuación, se instala el conector OptiSnap en un Dispositivo de Interfaz de Red (NID, por sus siglas en inglés).

2. Contenido de la caja de cartón

- (1) Unidad de bifurcación con funda
- (1) Tubo de bifurcación (36 pulgadas [91,44 cm])

3. Herramientas y materiales necesarios

3.1 Herramientas

- Cable de derivación plano, juego de herramientas de preparación del extremo desnudo del cable (p/n TKT-FTTX-FLATDROP)
- Pelacables para cable dieléctrico de derivación ROC rastreable con tecnología FastAccess
- Herramienta 216B (llave para tuercas hexagonales) apta para el NID
- Tijeras

3.2 Materiales

- Conector OptiSnap de 250 micras
- Toallitas sin pelusa o paños limpios
- Toallitas de disolvente en gel (solo para cables de derivación planos)

4. Prepare el NID

Paso 1: Abra el NID y acceda al compartimento interior.

IMPORTANTE: *Las configuraciones del NID varían, de modo que utilice el método más adecuado para el tipo de NID que esté utilizando. El NID de Corning (p/n FNI-NGI-U1010) se muestra como ejemplo (Figura 8).*

Paso 2: Haga un corte en el ojal de entrada en el NID. Presione el cable de derivación hacia dentro de la apertura del pasacables(Figura 1).

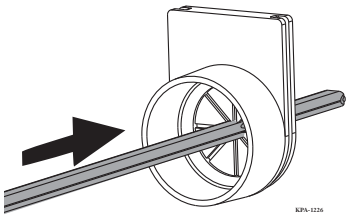

Figura 1 — Introduzca el cable de derivación por el pasacables

5. Preparar el cable

Este kit de bifurcación se puede utilizar en el cable ROC o en el cable de derivación plano.

- Preparación del cable de derivación ROC rastreable: Pase a Sección 5.1.
- Cable de derivación dieléctrico ROC™ con tecnología FastAccess™: Pase a Sección 5.2.
- Preparación del cable de derivación plano: Pase a Sección 5.3.

ADVERTENCIA: Use guantes de seguridad para proteger las manos frente a una lesión accidental al utilizar instrumentos cortantes.

NOTA: *El cable de fibra óptica es sensible a las fuertas de tracción, flexión y compresión excesivas. Consulte la hoja de especificaciones del cable que esté instalando.* ***No doble el cable superando el radio de curvatura mínimo recomendado. No aplique más fuerza de tracción al cable de la especificada. No aplaste el cable ni permita que se tuerza.*** *Si lo hace, podría provocar daños que pueden alterar las características de transmisión del cable; probablemente tendría que cambiarlo.*

5.1 Preparación del cable de derivación ROC rastreable

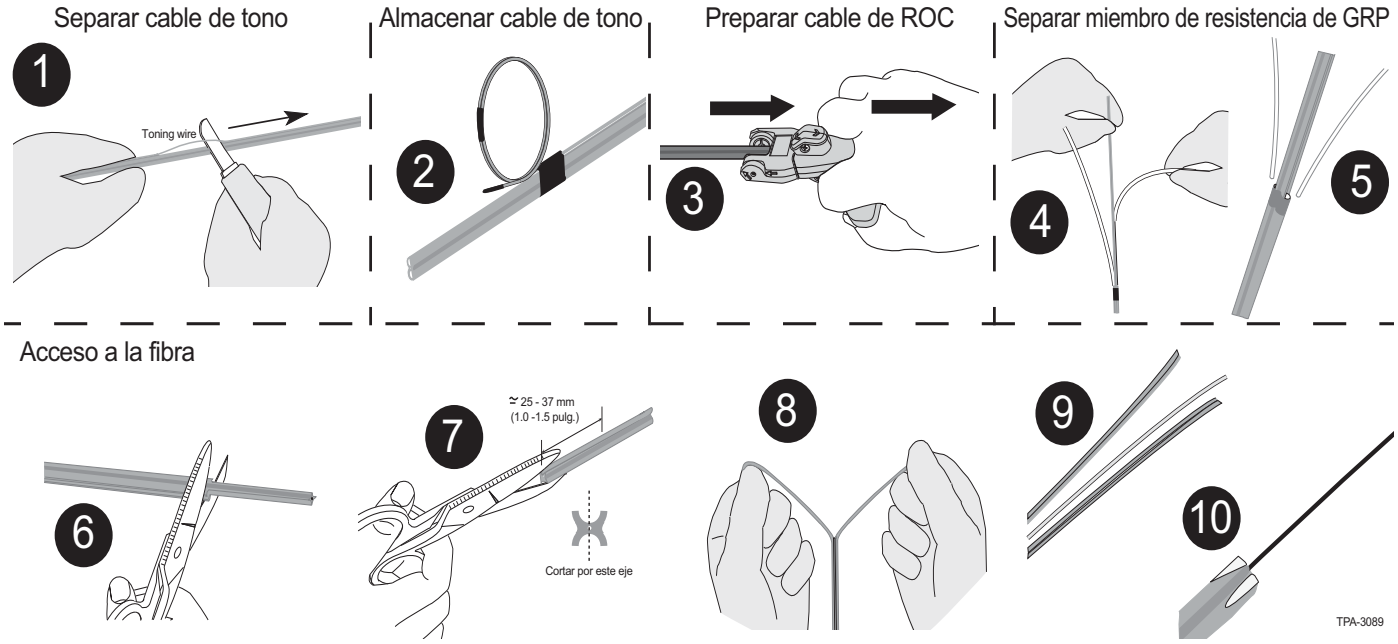

Figura 2 — Preparar cable ROC rastreable

Paso 1: Determine el punto del cable en el que el cable rastreable tenga que separarse y utilice un cuchillo de uso general para separarlo del cable.

Paso 2: Almacene el cable de rastreo con cinta aislante como se muestra en Figura 2.

Paso 3: Marque el cable envolviéndolo con cinta a 3,5 pies del extremo de la funda. Coloque el pelacables sobre el cable en la ranura estrecha en la marca y tire de él para separar los lados de la cubierta como se describe en las instrucciones facilitadas con la herramienta.

Paso 4: Separe los elementos de resistencia de GRP del cable hasta la envoltura de cinta de la longitud de cable pelado.

Paso 5: Utilice los alicates de corte en diagonal o las tijeras para cortar los elementos de resistencia de GRP lo más cerca posible de la envoltura de cinta. La cinta evitará que se recorte totalmente al ras sin que se dañe la fibra.

Paso 6: Utilice las tijeras para cortar el cable y cuadre pasando justo por la sección de 3 pulgadas de cable cuyos lados amplios han sido extraídos previamente.

Paso 7: Utilice las tijeras para hacer un corte de aproximadamente 25-37 mm (1,0 - 1,5 pulgadas) de largo entre las ranuras en las que los elementos de resistencia estaban previamente situados.

Paso 8: Sujete firmemente cada mitad de la funda del cable y tire de ella para separar la sección central de la funda del cable hasta la envoltura de cinta de la longitud de cable pelado.
Es mejor tirar de cada mitad desde un ligero ángulo con respecto a la dirección del cable en lugar de doblar cada mitad aproximadamente 90 grados con respecto al cable y luego tirar.

Paso 9: Una vez separada la funda a lo largo de toda la longitud, busque la fibra de color (normalmente azul). Puede que aún esté conectada a una mitad de la funda, o que se haya separado al dividir la funda.
Si la fibra sigue unida a la funda, búsquela en el extremo del cable, separe la fibra de la funda y tire suavemente de la fibra a lo largo de la longitud hasta que salga del cable por el extremo que está cerca de los elementos de resistencia cortados.

Paso 10: Con cuidado de no dañar o cortar la fibra, corte y extraiga los elementos de la funda central separada.

La fibra ya está expuesta y tanto el cable como la fibra están listas para su colocación en el hardware para la aplicación específica.

5.2 Cable de derivación dieléctrico ROC™ con tecnología FastAccess™

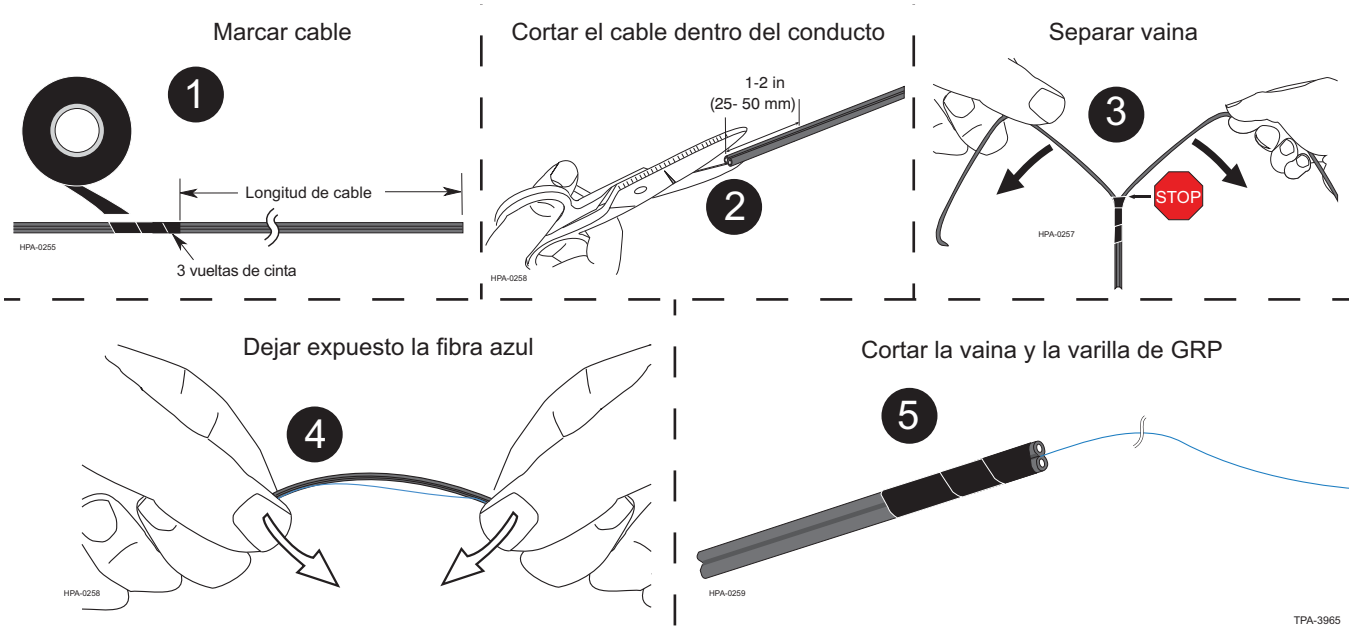

Figura 3 — Preparar cable ROC con tecnología FastAccess

Paso 1: Marque el cable a la distancia adecuada del extremo del cable envolviéndolo tres veces con cinta (Figura 3).

Paso 2: Sujetando el cable con una mano, utilice los cortadores laterales o las tijeras para cortar entre 1 y 2 pulgadas (25-50 mm) la longitud del cable dentro del canal entre las varillas de resistencia.

Paso 3: Una vez finalizado el corte, sujete firmemente cada mitad de la funda del cable y tire de ella para separar la funda a lo largo de la longitud del cable hasta la envoltura de cinta. Es mejor tirar de cada mitad desde un ligero ángulo con respecto a la dirección del cable.

Paso 4: Localice la mitad con la fibra azul incrustada en la funda. Coloque un codo en el extremo de la funda con el lado que sujeta la fibra en el interior del codo. La fibra asomará y se puede extraer el resto de la longitud.

Paso 5: Utilizando unas tijeras o cortadores laterales, corte la funda y las varillas de resistencia de GRP al nivel de la envoltura de cinta.

La fibra ya está expuesta.

5.3 Preparación del cable de derivación plano

IMPORTANTE: *Utilice el kit de herramientas de preparación del extremo desnudo del cable de derivación (p/n TKT-FTTX-FLATDROP) para acceder al cable de derivación. Siga los procedimientos del Procedimiento Estándar Recomendado (SRP, por sus siglas en inglés) 004-154 para acceder al cable SST-Drop™.*

Paso 1: Extraiga 32 pulgadas de funda del cable y corte los elementos de resistencia al ras con el extremo de la funda del cable saliendo intacto del tubo protector(Figura 4).

Paso 2: Marque y extraiga 1,5 pulgadas del extremo de la funda del cable. Tenga cuidado de no cortar la fibra con revestimiento de 250 micras. Extraiga el gel de la fibra utilizando toallitas de disolvente y seque la fibra con un paño suave.

IMPORTANTE: **Paso fundamental** — *Elimine completamente el gel de la fibra durante este paso. El no hacerlo puede dificultar el próximo paso cuando se ramifique la fibra.*

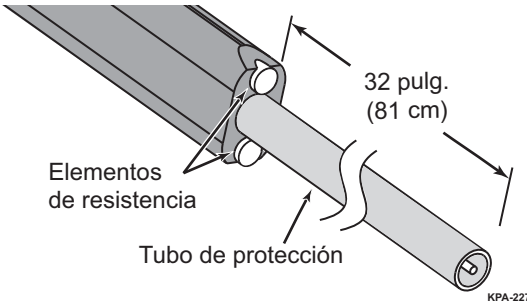

Figura 4 — Extraer la funda del cable

6. Instalar unidad de bifurcación

NOTA: *Para cable de derivación dieléctrico ROC™ con tecnología FastAccess™: Extraiga las envolturas de cinta.*

Paso 1: Introduzca la fibra de 250 micras en la unidad de bifurcación hasta que la unidad entre en contacto con el tubo protector.

Paso 2: Enrosque la unidad en el tubo protector y gire entre 5 y 7 veces en sentido de las agujas del reloj o entre 3 y 4 veces para el cable de derivación plano(Figura 5).

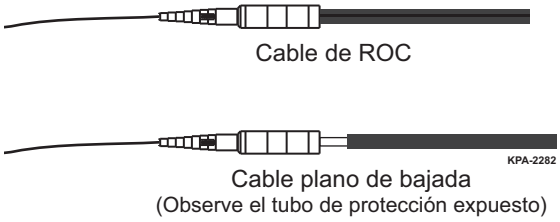

Figura 5 — Instalar unidad de bifurcación

7. Alivie la tensión del cable

- Siga la correspondiente recomendación del fabricante del hardware sobre el alivio de tensión del cable.
- Tenga en cuenta que dos sujetacables suelen bastar para anclar el cable al hardware.

8. Instalar conector OptiSnap en fibra

IMPORTANTE: *Utilice solo conectores OptiSnap de 250 micras (p/n OSNP-xxx-250).*

Paso 1: Guíe temporalmente la fibra hacia el adaptador del conector para determinar la longitud apta para un almacenamiento adecuado.

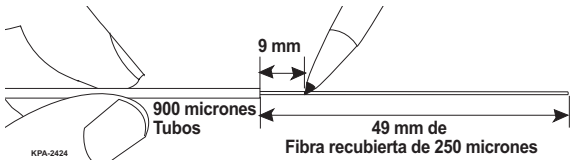

Figura 6 — Marcar revestimiento de 250 micras

Paso 2: Desenrolle el cable de la bandeja de direccionamiento.

Paso 3: Extraiga los tubos de bifurcación de 900 micras y vuelva a recortar la fibra de modo que sobresalgan 49 mm de fibra de 250 micras del tubo de 900 micras.

Paso 4: Mida y marque la fibra con revestimiento de 250 micras a 9 mm del extremo del tubo de bifurcación (Figura 6).

Paso 5: Mida y marque el tubo de bifurcación (Figura 7).

- Conectores SC: 5 mm desde el extremo del tubo de 900 micras.
- Conectores LC: 4 mm desde el extremo del tubo de 900 micras.

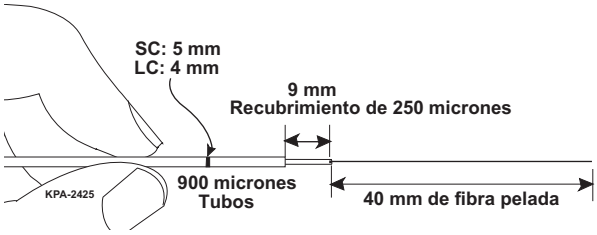

Figura 7 — Marcar tubo de 900 micras

Paso 6: Extraiga el revestimiento de 250 micras hasta la marca de 9 mm utilizando la pequeña muesca en V del pelacables del tubo protector de doble orificio.

IMPORTANTE: *Paso fundamental: Deje 9 mm de fibra de 250 micras extendidos más allá del tubo de 900 micras para que las fibras se puedan tocar antes de que el tubo de 900 micras toque fondo dentro del conector.*

Paso 7: Limpie la fibra al descubierto pasando dos veces una toallita para fibra empapada con líquido de limpieza de fibra óptica. No toque la fibra al descubierto después de limpiarla. No elimine la marca visual.

Paso 8: Para cada conector, siga los procedimientos en las siguientes secciones de pestañas del Procedimiento Estándar Recomendado 006-372 de Corning Cable Systems, Instrucciones de instalación para conectores OptiSnap:

a) Preparación de la herramienta y los conectores - Preparar la herramienta y los conectores para terminación.
b) División de la fibra - Cortar y limpiar cada fibra.
c) Terminación de conectores - Terminar cada conector en la fibra.

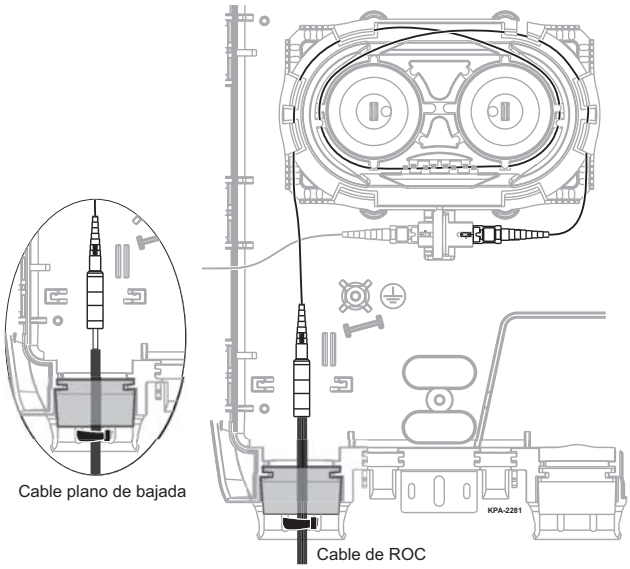

Figura 8 — Instalar conector y guía en el adaptador

Paso 9: Guiar el tubo de bifurcación en torno a la bandeja de direccionamiento de la fibra del NID (Figura 8).

Paso 10: Limpie y pruebe el conector como se describe en las instrucciones de instalación de los conectores o siguiendo las prácticas locales.

Paso 11: Una el conector al adaptador.

Paso 12: Cierre bien la cubierta del NID.

IMPORTANTE: *Figura 8 muestra el NID de Corning (p/n FNI-NGI-U1010), pero el direccionamiento de la fibra puede diferir según el NID real utilizado.*

Corning Cable Systems LLC • PO Box 489 • Hickory, NC 28603-0489 EE.UU.
1-800-743-2671 • FAX +1-828-325-5060 • Internacional +1-828-901-5000 • http://www.corning.com/cablesystems

Corning Cable Systems se reserva el derecho de mejorar, reforzar y modificar las prestaciones y especificaciones de los productos de Corning Cable System sin previo aviso. FastAccess, OptiSnap, ROC, y SST-Drop son marcas registradas de Corning Cable Systems Brands, Inc. Todas otros las marcas registradas pertenecen a sus respectivos propietarios. Corning Cable Systems posee el certificado ISO 9001.
© 2009-2011 Corning Cable Systems. Todos los derechos reservados. Publicado en EE.UU.

Corning Cable Systems LLC • PO Box 489 • Hickory, NC 28603-0489 EE.UU.
1-800-743-2671 • FAX +1-828-325-5060 • Internacional +1-828-901-5000 • http://www.corning.com/cablesystems

Corning Cable Systems se reserva el derecho de mejorar, reforzar y modificar las prestaciones y especificaciones de los productos de Corning Cable System sin previo aviso. FastAccess, OptiSnap, ROC, y SST-Drop son marcas registradas de Corning Cable Systems Brands, Inc. Todas otros las marcas registradas pertenecen a sus respectivos propietarios. Corning Cable Systems posee el certificado ISO 9001.

© 2009-2011 Corning Cable Systems. Todos los derechos reservados. Publicado en EE.UU.