CORNING

Installation Instructions / Montageanweisungen
Issue 1, November 2005 / Ausgabe 1, November 2005
CDC02-08007-M024-001

Zusatzsicherung für S1200-Buchsen in Montageplatten

Diese Montageanweisung soll dem ausgebildeten Monteur, der die Installation durchführt, als Leitfaden dienen.

Achtung: Unfallverhütungsvorschriften beachten!

Additional Retainer for S1200 Jacks in Mounting Panels

These installation instructions are provided as guidance for the trained craftsperson carrying out the installation.

Caution: Observe accident prevention regulations!

1. Den Haltebügel in den Aufnahmerahmen einsetzen und in den gegenüberliegenden Schlitz zurückschieben.

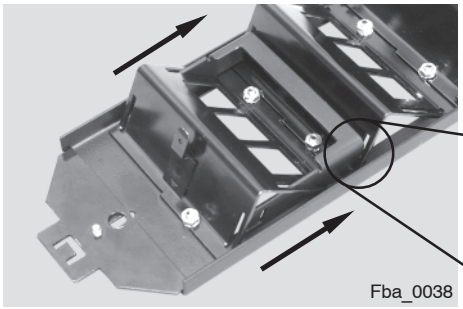

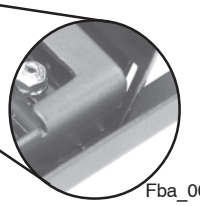

1. Insert the retainer in the mounting frame and slide it back into the slot opposite.

2. Die S1200-Buchsen in die Montageplatte einsetzen (siehe Montageanweisung “Einsatz der Montageplatte mit Anschlußmodulen in Bodentanks“).

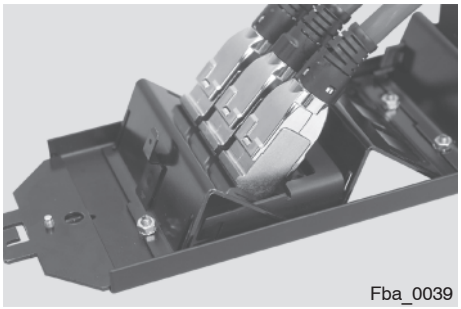

2. Insert the S1200 jacks in the mounting panel (see Installation Instructions “Using the Mounting Panel with Modular Jacks in Floor Boxes“).

3. Den Haltebügel bis zum Anschlag durch den Aufnahmerahmen schieben.

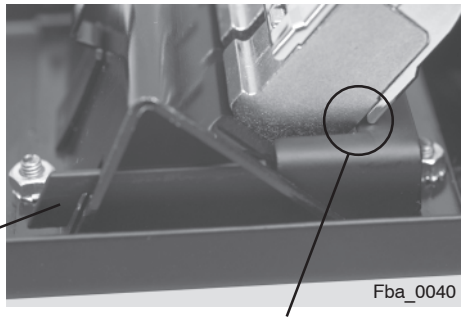

Befestigungslasche / Mounting strap

Anschlag / Stop

3. Push the retainer up to the stop through the mounting frame.

4. Zur Arretierung an der Montageplatte die Befestigungslaschen auf beiden Seiten nach innen biegen.

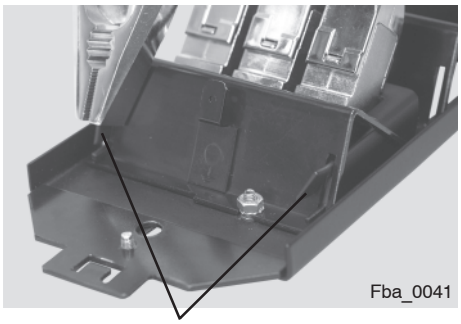

Befestigungslaschen / Mounting straps

4. To secure it to the mounting panel, bend the mounting straps inwards on both sides.

Entsorgungshinweis

Die örtliche und aktuell gültige Gesetzgebung ist bei der Entsorgung der Produkte und deren Verpackung unbedingt zu beachten!

Disposal Note

Disposal of the products and their packaging must be carried out in strict compliance with the local laws currently in force.

Haftungsausschluss

Die Corning Cable Systems GmbH & Co. KG haftet nicht für Schäden, die durch den nicht bestimmungsgemäßen Gebrauch des Produktes entstehen.
Im einzelnen ergibt sich der Haftungsumfang aus den Allgemeinen Verkaufsbedingungen der Corning Cable Systems GmbH & Co. KG.
Dieses Produkt entspricht dem heutigen Stand der Technik!

Disclaimer

Corning Cable Systems GmbH & Co. KG accepts no liability for any damage arising from improper use of the product.
The extent of any liability in specific instances shall be limited to the General Terms and Conditions of Sale from Corning Cable Systems GmbH & Co. KG.
This product is state of the current art.

Corning Cable Systems GmbH & Co. KG · Leipziger Straße 121 · 10117 Berlin, Germany
TEL: 00800-2676-4641 (00800-CORNING1) · FAX: +49-30-5303-2335 · www.corning.com/cablesystems
Corning Cable Systems reserves the right to improve, enhance and modify the features and specifications of Corning Cable Systems' products without prior notification. LANscape is a registered trademark of Corning Cable Systems Brands, Inc. All other trademarks are the properties of their respective owners. Corning Cable Systems is ISO 9001 certified. © 2008 Corning Cable Systems. All rights reserved. Published in the EU.

Alle Rechte vorbehalten. Diese Druckschrift darf nicht ohne schriftliche Genehmigung von Corning Cable Systems GmbH & Co. KG reproduziert oder vervielfältigt werden. Liefermöglichkeiten und technische Änderungen vorbehalten. Ein Rechtsanspruch auf die Lieferung eines bestimmten Produktes mit genau bestimmten Spezifikationen entsteht erst mit der Annahme einer verbindlichen Bestellung durch Corning Cable Systems GmbH & Co. KG. LANscape ist ein eingetragene Warenzeichen von Corning Cable Systems, Inc. Alle anderen Warenzeichen sind das Eigentum der jeweiligen Besitzer. Corning Cable Systems ist ISO 9001 und ISO14001 zertifiziert. © 2008 Corning Cable Systems. All rights reserved. Published in the EU.